男子シングルス

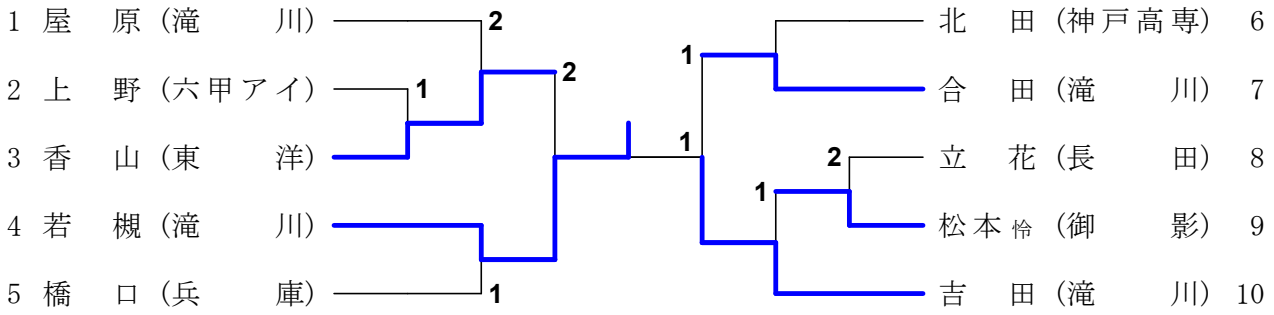
1 屋　原（滝　　川）
2 上　野（六甲アイ）
3 香　山（東　　洋）
4 若　槻（滝　　川）
5 橋　口（兵　　庫）
2
1
2
1
1
1
1
2
北　田（神戸高専）　6
合　田（滝　　川）　7
立　花（長　　田）　8
松本 怜（御　　影）　9
吉　田（滝　　川）　10