女子シングルス

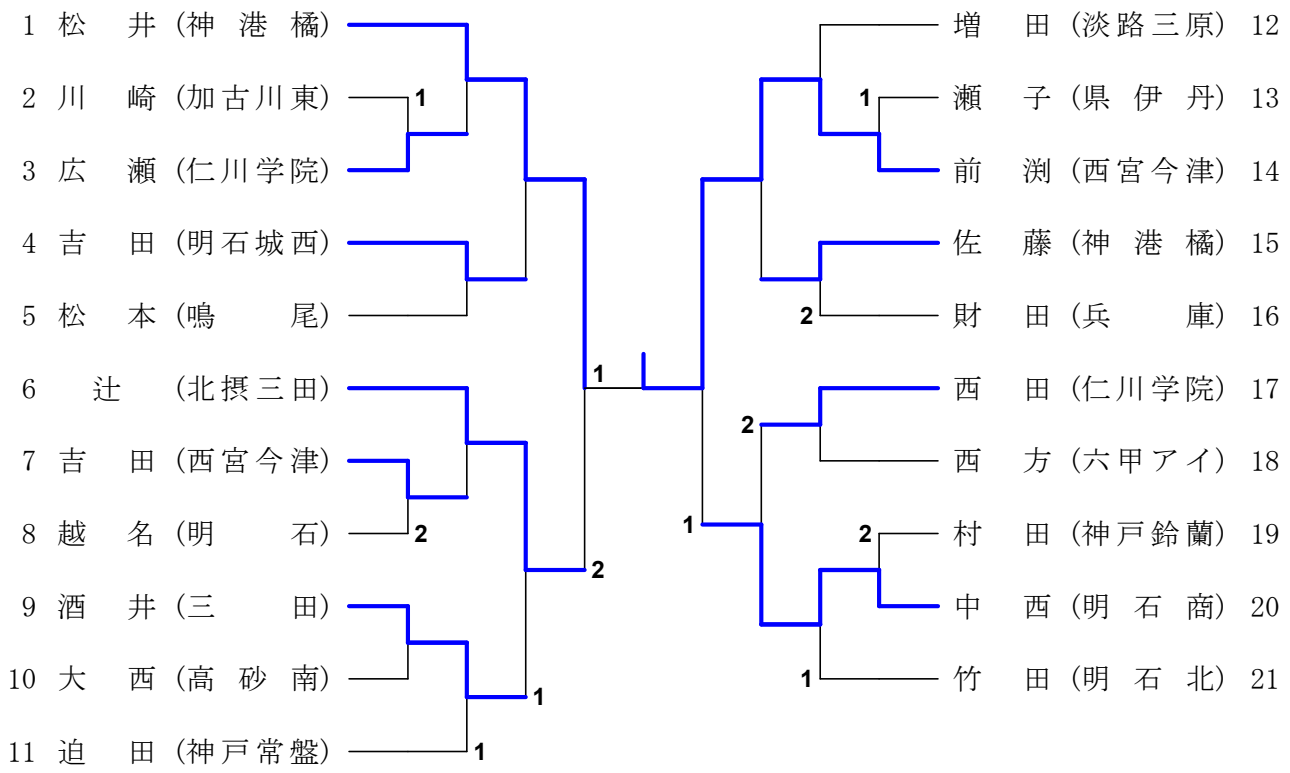
1 松　井（神　港　橘）
2 川　崎（加古川東）
3 広　瀬（仁川学院）
4 吉　田（明石城西）
5 松　本（鳴　　尾）
6　辻　（北摂三田）
7 吉　田（西宮今津）
8 越　名（明　　石）
9 酒　井（三　　田）
10 大　西（高　砂　南）
11 迫　田（神戸常盤）
12 増　田（淡路三原）
13 瀬　子（県　伊　丹）
14 前　渕（西宮今津）
15 佐　藤（神　港　橘）
16 財　田（兵　　庫）
17 西　田（仁川学院）
18 西　方（六甲アイ）
19 村　田（神戸鈴蘭）
20 中　西（明　石　商）
21 竹　田（明　石　北）
1
2
1
2
1
2
1
1
2
1
2
1