少年男子（１）

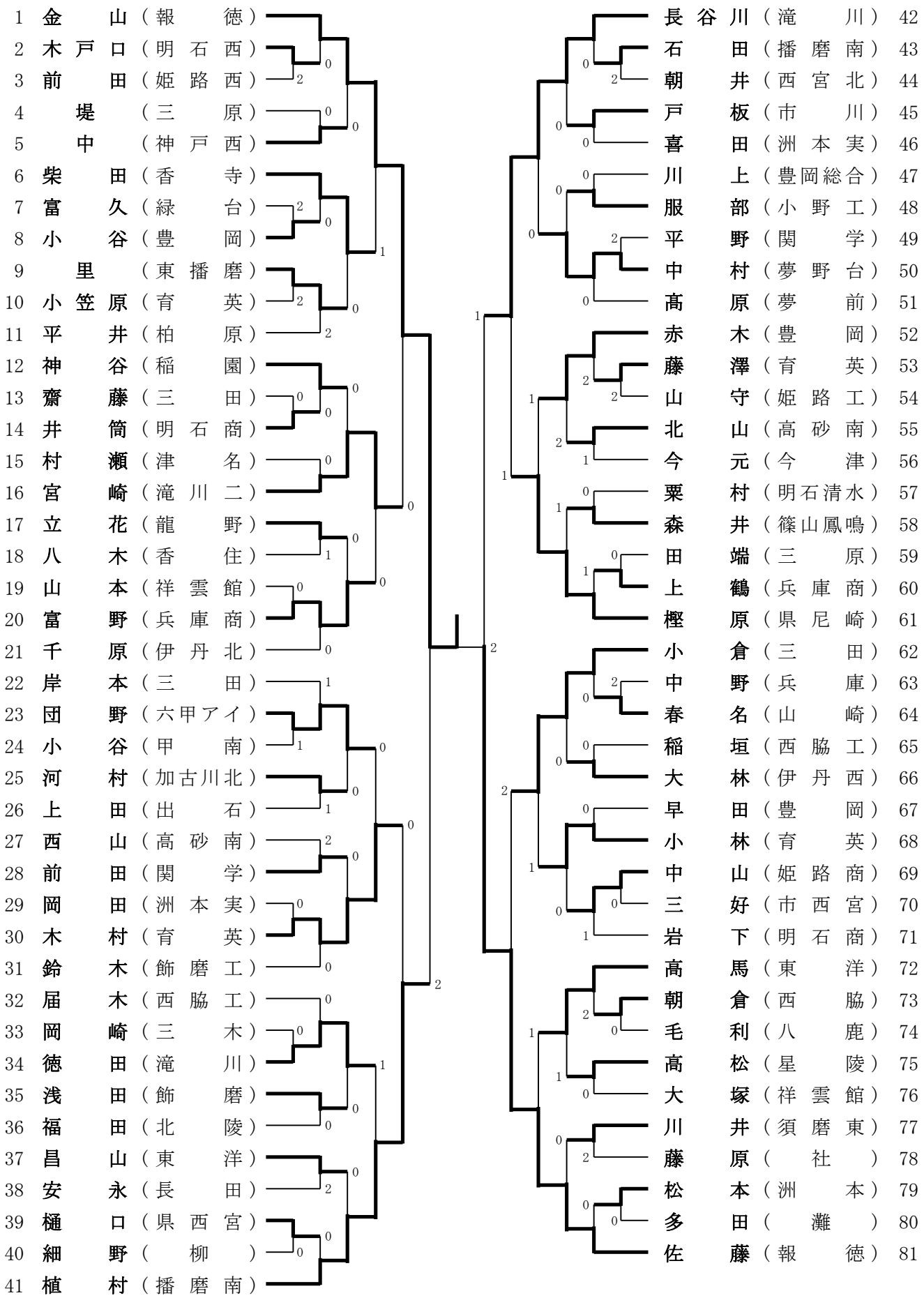
1 金山（報徳）
2 木戸口（明石西）
3 前田（姫路西）
4 堤（三原）
5 中（神戸西）
6 柴田（香寺）
7 富久（緑台）
8 小谷（豊岡）
9 里（東播磨）
10 小笠原（育英）
11 平井（柏原）
12 神谷（稲園）
13 齋藤（三田）
14 井筒（明石商）
15 村瀬（津名）
16 宮崎（滝川二）
17 立花（龍野）
18 八木（香住）
19 山本（祥雲館）
20 富野（兵庫商）
21 千原（伊丹北）
22 岸本（三田）
23 団野（六甲アイ）
24 小谷（甲南）
25 河村（加古川北）
26 上田（出石）
27 西山（高砂南）
28 前田（関学）
29 岡田（洲本実）
30 木村（育英）
31 鈴木（飾磨工）
32 届木（西脇工）
33 岡崎（三木）
34 徳田（滝川）
35 浅田（飾磨）
36 福田（北陵）
37 昌山（東洋）
38 安永（長田）
39 樋口（県西宮）
40 細野（柳）
41 植村（播磨南）
42 長谷川（滝川）
43 石田（播磨南）
44 朝井（西宮北）
45 戸板（市川）
46 喜田（洲本実）
47 川上（豊岡総合）
48 服部（小野工）
49 平野（関学）
50 中村（夢野台）
51 高原（夢前）
52 赤木（豊岡）
53 藤澤（育英）
54 山守（姫路工）
55 北山（高砂南）
56 今元（今津）
57 粟村（明石清水）
58 森井（篠山鳳鳴）
59 田端（三原）
60 上鶴（兵庫商）
61 樫原（県尼崎）
62 小倉（三田）
63 中野（兵庫）
64 春名（山崎）
65 稲垣（西脇工）
66 大林（伊丹西）
67 早田（豊岡）
68 小林（育英）
69 中山（姫路商）
70 三好（市西宮）
71 岩下（明石商）
72 高馬（東洋）
73 朝倉（西脇）
74 毛利（八鹿）
75 高松（星陵）
76 大塚（祥雲館）
77 川井（須磨東）
78 藤原（社）
79 松本（洲本）
80 多田（灘）
81 佐藤（報徳）

少年男子（２）

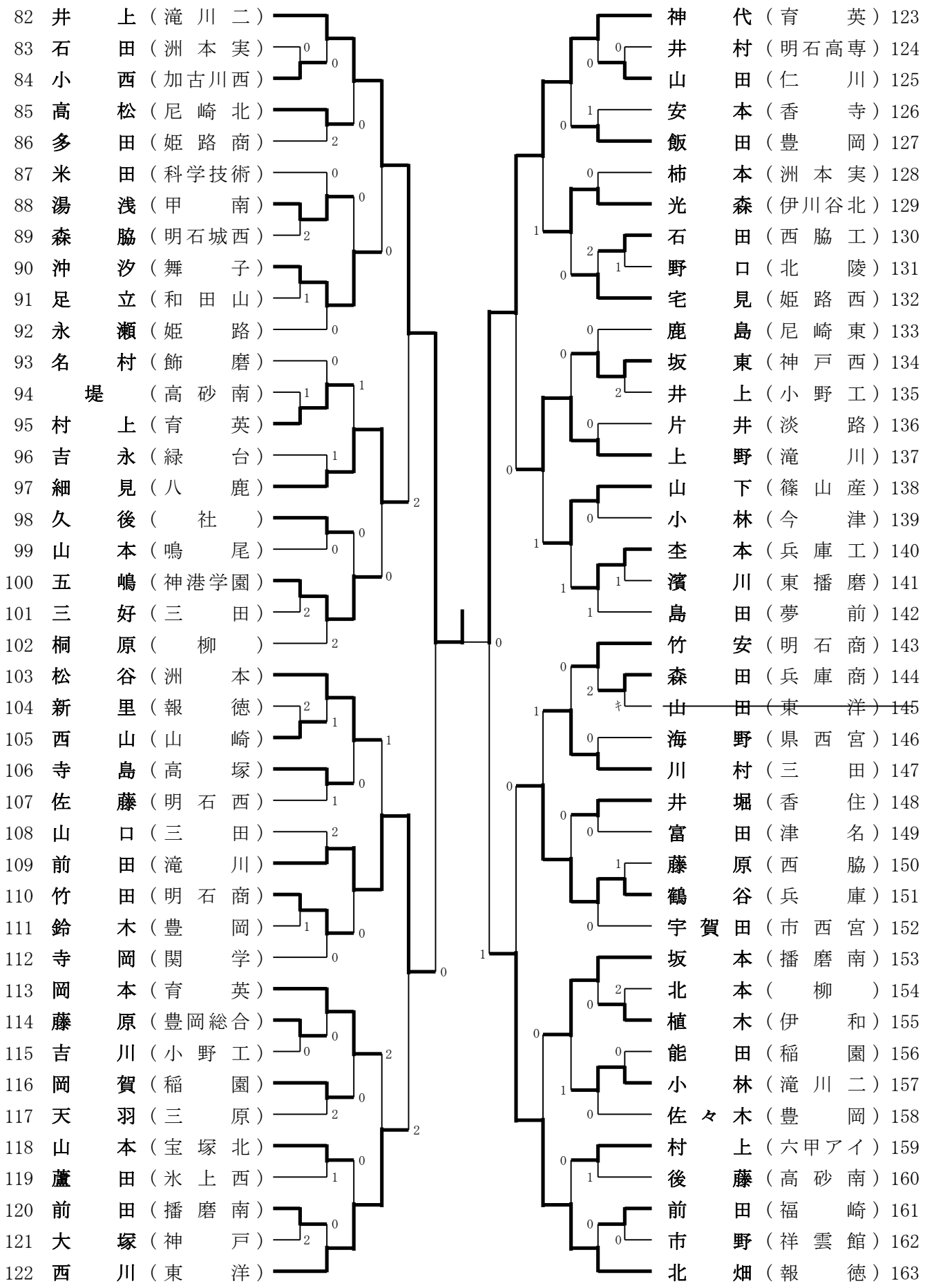
82 井 上（滝 川 二）
83 石 田（洲 本 実）
84 小 西（加古川西）
85 高 松（尼 崎 北）
86 多 田（姫 路 商）
87 米 田（科学技術）
88 湯 浅（甲 南）
89 森 脇（明石城西）
90 沖 汐（舞 子）
91 足 立（和 田 山）
92 永 瀬（姫 路）
93 名 村（飾 磨）
94 堤 （高 砂 南）
95 村 上（育 英）
96 吉 永（緑 台）
97 細 見（八 鹿）
98 久 後（ 社 ）
99 山 本（鳴 尾）
100 五 嶋（神港学園）
101 三 好（三 田）
102 桐 原（ 柳 ）
103 松 谷（洲 本）
104 新 里（報 徳）
105 西 山（山 崎）
106 寺 島（高 塚）
107 佐 藤（明 石 西）
108 山 口（三 田）
109 前 田（滝 川）
110 竹 田（明 石 商）
111 鈴 木（豊 岡）
112 寺 岡（関 学）
113 岡 本（育 英）
114 藤 原（豊岡総合）
115 吉 川（小 野 工）
116 岡 賀（稲 園）
117 天 羽（三 原）
118 山 本（宝 塚 北）
119 蘆 田（氷 上 西）
120 前 田（播 磨 南）
121 大 塚（神 戸）
122 西 川（東 洋）
神 代（育 英）123
井 村（明石高専）124
山 田（仁 川）125
安 本（香 寺）126
飯 田（豊 岡）127
柿 本（洲 本 実）128
光 森（伊川谷北）129
石 田（西 脇 工）130
野 口（北 陵）131
宅 見（姫 路 西）132
鹿 島（尼 崎 東）133
坂 東（神 戸 西）134
井 上（小 野 工）135
片 井（淡 路）136
上 野（滝 川）137
山 下（篠 山 産）138
小 林（今 津）139
杢 本（兵 庫 工）140
濱 川（東 播 磨）141
島 田（夢 前）142
竹 安（明 石 商）143
森 田（兵 庫 商）144
山 田（東 洋）145
海 野（県 西 宮）146
川 村（三 田）147
井 堀（香 住）148
富 田（津 名）149
藤 原（西 脇）150
鶴 谷（兵 庫）151
宇 賀 田（市 西 宮）152
坂 本（播 磨 南）153
北 本（ 柳 ）154
植 木（伊 和）155
能 田（稲 園）156
小 林（滝 川 二）157
佐 々 木（豊 岡）158
村 上（六甲アイ）159
後 藤（高 砂 南）160
前 田（福 崎）161
市 野（祥 雲 館）162
北 畑（報 徳）163

164　北　（育　英）
165　藤　後（姫路西）
166　福　富（豊　岡）
167　松　岡（小野工）
168　下　村（稲　園）
169　早　藤（関　学）
170　山　本（三　原）
171　岸　本（　社　）
172　高　橋（飾　磨）
173　佐　野（明石西）
174　小　野（兵庫商）
175　國　枝（報　徳）
176　蓑　田（津　名）
177　竹　内（篠山産）
178　濱　野（播磨南）
179　小　舟（神戸西）
180　甲斐田（尼崎工）
181　津　垣（豊岡総合）
182　藤　田（滝　川）
183　和　泉（小　野）
184　三　木（姫路商）
185　澤　田（　柳　）
186　岡　本（山　崎）
187　大　谷（尼崎東）
188　猪　尾（加古川西）
189　白　谷（市神港）
190　小　松（滝　川）
191　藤　原（高砂南）
~~192　石　井（鳴　尾）~~
193　西　垣（八　鹿）
194　坂　本（三　田）
195　米　田（育　英）
196　大　野（明石商）
197　森　（宝塚北）
198　大　上（祥雲館）
199　林　（洲本実）
200　芦　田（豊　岡）
201　徳　岡（星　陵）
202　澤　田（北　陵）
203　嶽　森（東播磨）
204　永　吉（東　洋）

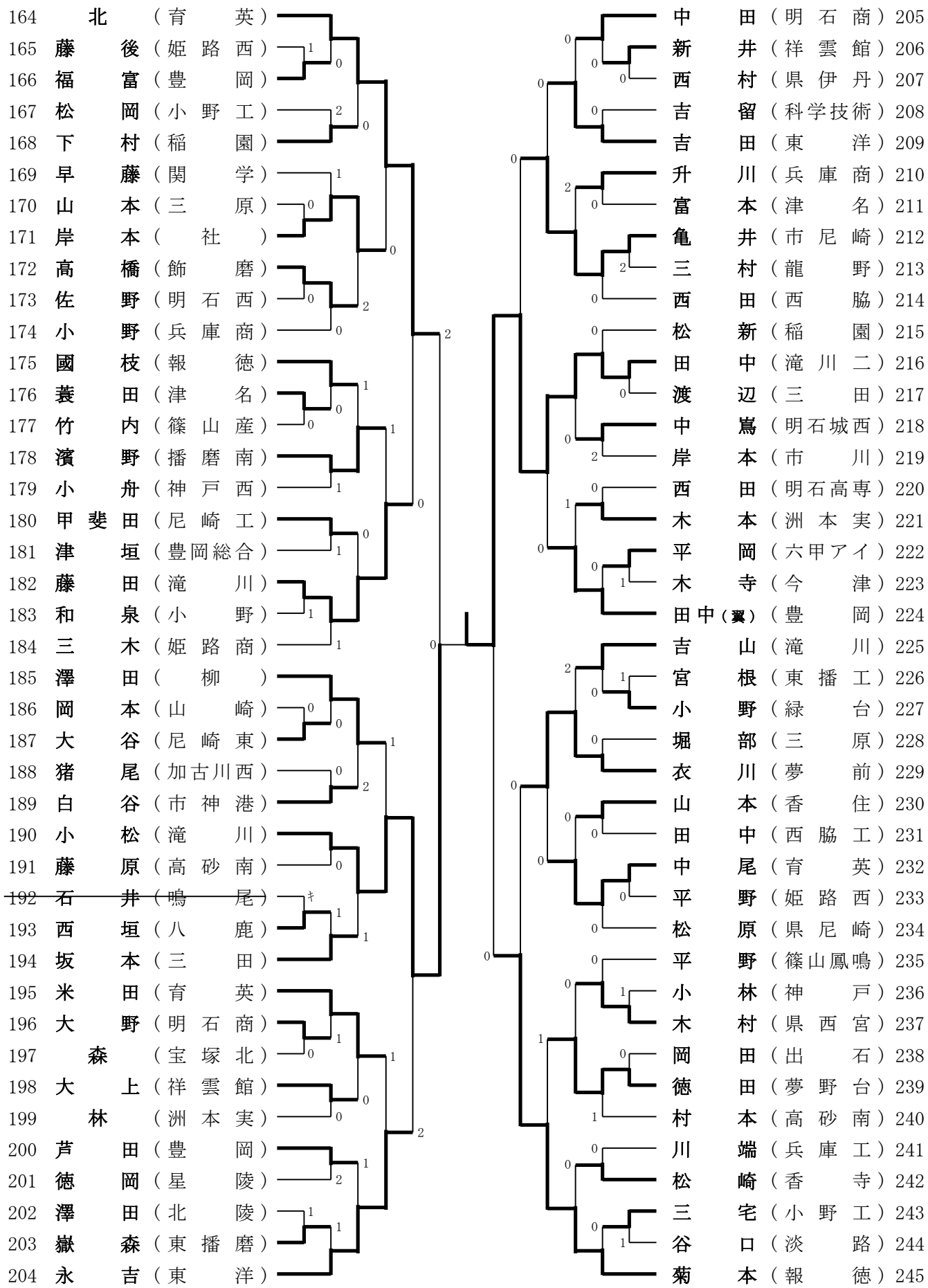

205　中　田（明石商）
206　新　井（祥雲館）
207　西　村（県伊丹）
208　吉　留（科学技術）
209　吉　田（東　洋）
210　升　川（兵庫商）
211　富　本（津　名）
212　亀　井（市尼崎）
213　三　村（龍　野）
214　西　田（西　脇）
215　松　新（稲　園）
216　田　中（滝川二）
217　渡　辺（三　田）
218　中　嶌（明石城西）
219　岸　本（市　川）
220　西　田（明石高専）
221　木　本（洲本実）
222　平　岡（六甲アイ）
223　木　寺（今　津）
224　田中（翼）（豊　岡）
225　吉　山（滝　川）
226　宮　根（東播工）
227　小　野（緑　台）
228　堀　部（三　原）
229　衣　川（夢　前）
230　山　本（香　住）
231　田　中（西脇工）
232　中　尾（育　英）
233　平　野（姫路西）
234　松　原（県尼崎）
235　平　野（篠山鳳鳴）
236　小　林（神　戸）
237　木　村（県西宮）
238　岡　田（出　石）
239　徳　田（夢野台）
240　村　本（高砂南）
241　川　端（兵庫工）
242　松　崎（香　寺）
243　三　宅（小野工）
244　谷　口（淡　路）
245　菊　本（報　徳）

246 金　城（育　英）
247 田　邊（県西宮）
248 進　藤（柏　原）
249 中　島（東播磨）
250 西　向（科学技術）
251 西　田（北　陵）
252 寺　川（香　住）
253 木　俣（西脇工）
254 橋　本（津　名）
255 古　畑（星　陵）
256 福　盛（夢　前）
257 樋　口（三　田）
258 長谷部（報　徳）
259 一貫田（洲　本）
260 玉　島（神戸西）
261 吉　良（北　条）
262 小　林（八　鹿）
263 岡　坂（姫路西）
264 吉　田（鳴　尾）
265 松　本（兵庫商）
266 島　崎（明石商）
267 朝　井（滝　川）
268 藤　田（　社　）
269 　岡　（伊　和）
270 西　岡（　柳　）
271 沼　野（西宮北）
272 種　子（西　脇）
273 岸　本（舞　子）
274 平　田（東　洋）
275 稲　津（和田山）
276 坂　田（報　徳）
277 小林（浩）（播磨南）
278 大　学（洲本実）
279 喜多村（関　学）
280 中　北（育　英）
281 菅　原（姫路商）
282 廣　田（小野工）
283 向　井（有　馬）
284 近　藤（六甲アイ）
285 安　岡（豊　岡）
286 家　保（伊丹北）

287 坂　恵（洲本実）
288 都　倉（高砂南）
289 奥　畑（緑　台）
290 福　田（三　田）
291 田　中（兵庫商）
292 仙　石（育　英）
293 阪　尾（甲　南）
294 貝　谷（豊岡総合）
295 山　下（香　寺）
296 内　橋（小野工）
297 永　本（　社　）
298 樋　口（篠山産）
299 神　部（市西宮）
300 岩　本（滝　川）
301 藤　田（姫路南）
302 猶　木（神港学園）
303 合　田（津　名）
304 池　野（明石西）
305 田　村（芦大附）
306 田　中（東　洋）
307 高　橋（明石商）
308 今　江（稲　園）
309 東　垣（三　田）
310 小　泉（高　塚）
311 坂　元（飾　磨）
312 坂　本（関　学）
313 川　上（滝川二）
314 真　田（香　住）
315 岩　本（飾磨工）
316 小林（明）（播磨南）
317 右　京（育　英）
318 桜　尾（今　津）
319 多　仁（明　石）
320 萩　原（市　川）
321 阿　部（三　原）
322 達　富（兵　庫）
323 丹　賀（豊　岡）
324 長　谷（六甲アイ）
325 高　島（祥雲館）
326 生　田（加古川北）
327 中　島（報　徳）

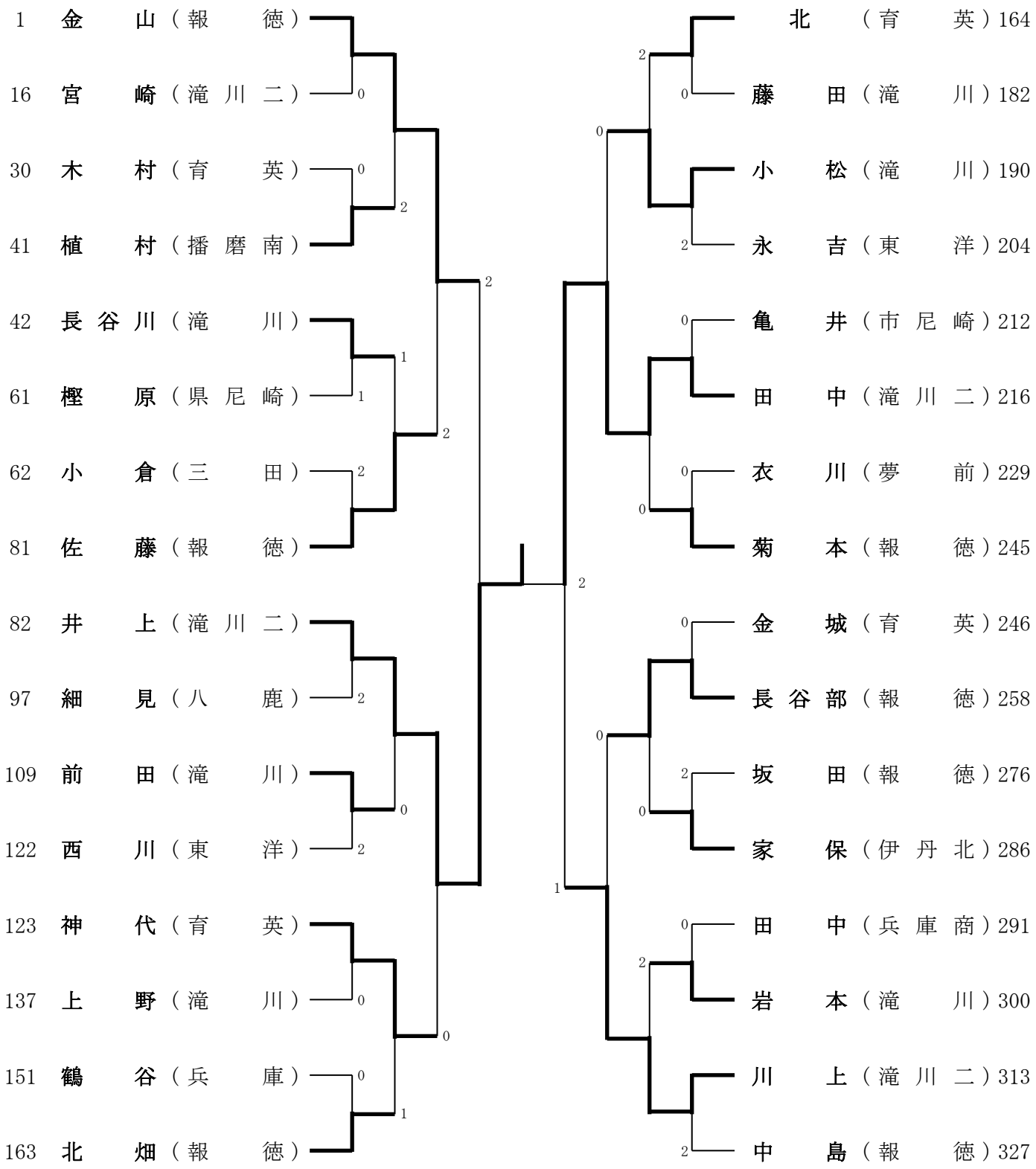
1 金山（報徳）
16 宮崎（滝川二）
30 木村（育英）
41 植村（播磨南）
42 長谷川（滝川）
61 樫原（県尼崎）
62 小倉（三田）
81 佐藤（報徳）
82 井上（滝川二）
97 細見（八鹿）
109 前田（滝川）
122 西川（東洋）
123 神代（育英）
137 上野（滝川）
151 鶴谷（兵庫）
163 北畑（報徳）
北（育英）164
藤田（滝川）182
小松（滝川）190
永吉（東洋）204
亀井（市尼崎）212
田中（滝川二）216
衣川（夢前）229
菊本（報徳）245
金城（育英）246
長谷部（報徳）258
坂田（報徳）276
家保（伊丹北）286
田中（兵庫商）291
岩本（滝川）300
川上（滝川二）313
中島（報徳）327