男子シングルス・上位

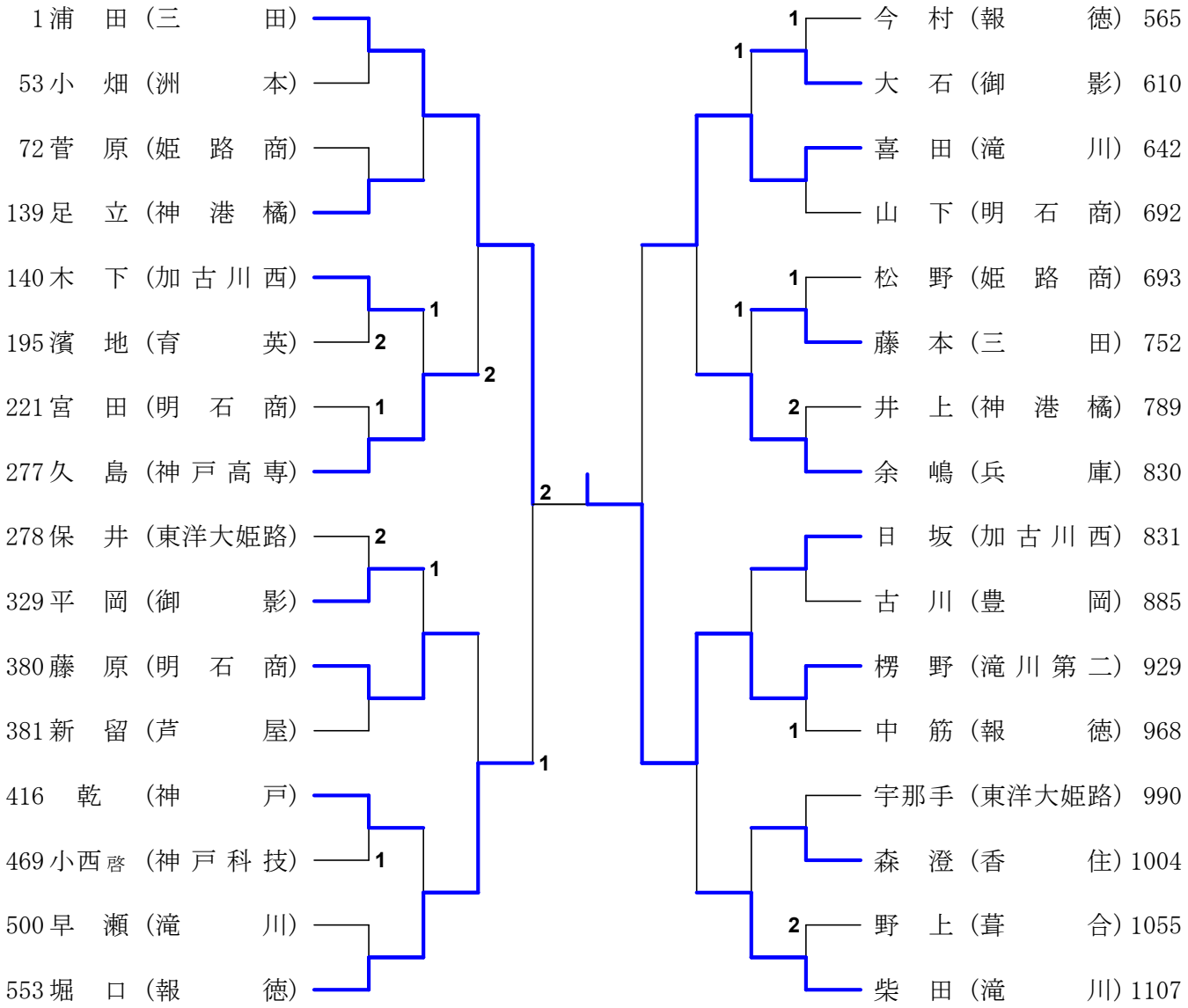
1 浦　田（三　田）
53 小　畑（洲　本）
72 菅　原（姫　路　商）
139 足　立（神　港　橘）
140 木　下（加 古 川 西）
195 濱　地（育　英）
221 宮　田（明　石　商）
277 久　島（神 戸 高 専）
278 保　井（東洋大姫路）
329 平　岡（御　影）
380 藤　原（明　石　商）
381 新　留（芦　屋）
416　乾　（神　戸）
469 小西啓（神 戸 科 技）
500 早　瀬（滝　川）
553 堀　口（報　徳）
今　村（報　徳）565
大　石（御　影）610
喜　田（滝　川）642
山　下（明　石　商）692
松　野（姫　路　商）693
藤　本（三　田）752
井　上（神　港　橘）789
余　嶋（兵　庫）830
日　坂（加 古 川 西）831
古　川（豊　岡）885
楞　野（滝 川 第 二）929
中　筋（報　徳）968
宇那手（東洋大姫路）990
森　澄（香　住）1004
野　上（葺　合）1055
柴　田（滝　川）1107

男子シングルス・上位の記録

準々決勝						No.0901
1	浦　田	3	8 －11 7 －11 11－ 9 11－ 7 11－ 5	2	久　島	277
	三　田				神戸高専	

準々決勝						No.0902
380	藤　原	0	5 －11 8 －11 10－12	3	堀　口	553
	明石商				報　徳	

準々決勝						No.0903
642	喜　田	3	11－ 7 11－ 3 11－ 3	0	余　嶋	830
	滝　川				兵　庫	

準々決勝						No.0904
929	楞　野	3	11－ 7 11－ 7 11－ 6	0	柴　田	1107
	滝川第二				滝　川	

準決勝						No.1001
1	浦　田	3	9 －11 11－ 7 11－ 5 11－ 8	1	堀　口	553
	三　田				報　徳	

準決勝						No.1002
642	喜　田	0	9 －11 8 －11 8 －11	3	楞　野	929
	滝　川				滝川第二	

決　勝						No.1101
1	浦　田	2	9 －11 11－ 3 3 －11 11－ 4 5 －11	3	楞　野	929
	三　田				滝川第二	