女子シングルス・上位

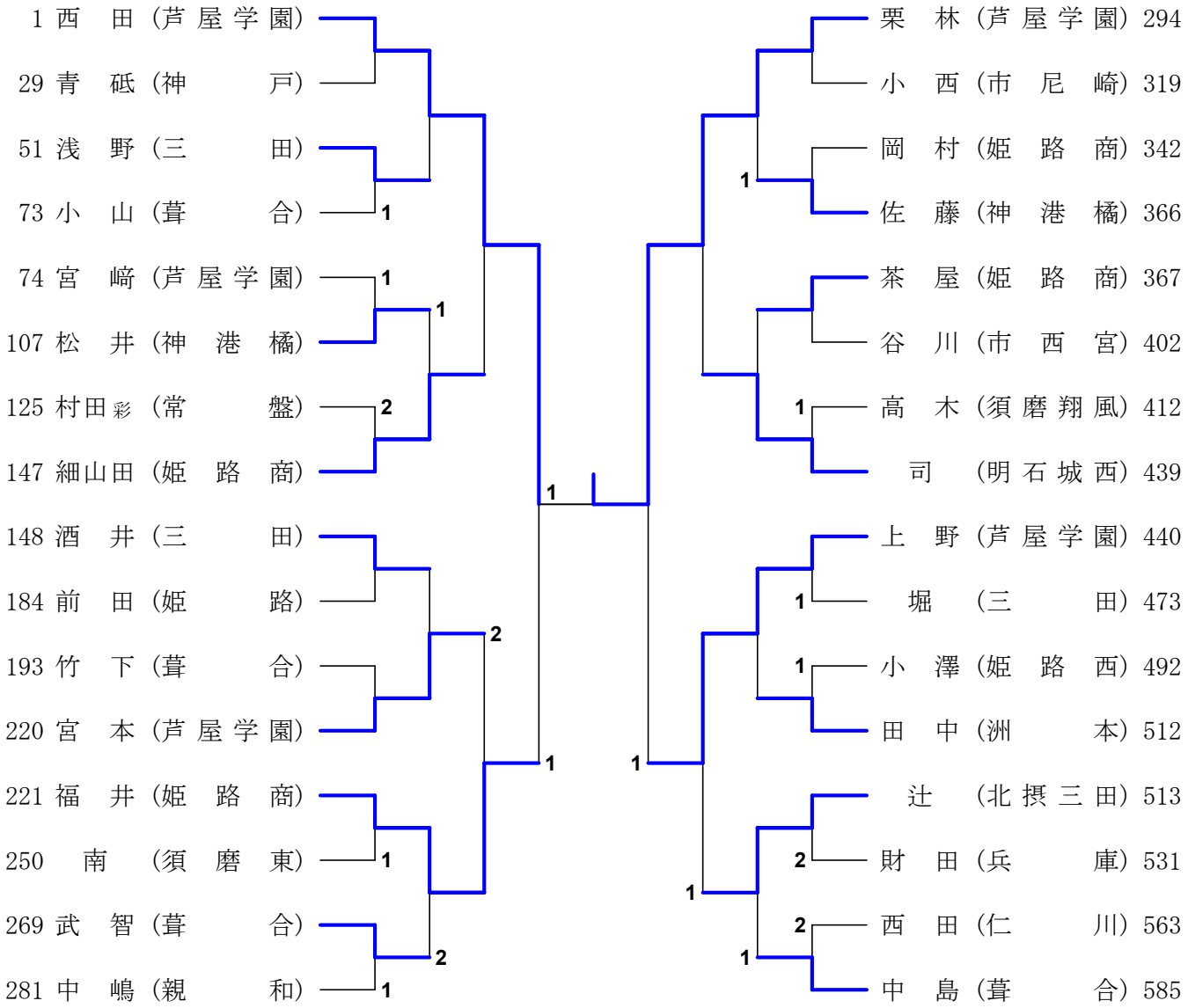
1 西　田（芦屋学園）
29 青　砥（神　　戸）
51 浅　野（三　　田）
73 小　山（葺　　合）
74 宮　﨑（芦屋学園）
107 松　井（神　港　橘）
125 村田彩（常　　盤）
147 細山田（姫　路　商）
148 酒　井（三　　田）
184 前　田（姫　　路）
193 竹　下（葺　　合）
220 宮　本（芦屋学園）
221 福　井（姫　路　商）
250　南　（須　磨　東）
269 武　智（葺　　合）
281 中　嶋（親　　和）
栗　林（芦屋学園）294
小　西（市　尼　崎）319
岡　村（姫　路　商）342
佐　藤（神　港　橘）366
茶　屋（姫　路　商）367
谷　川（市　西　宮）402
高　木（須磨翔風）412
司　（明石城西）439
上　野（芦屋学園）440
堀　（三　　田）473
小　澤（姫　路　西）492
田　中（洲　　本）512
辻　（北摂三田）513
財　田（兵　　庫）531
西　田（仁　　川）563
中　島（葺　　合）585

女子シングルス・上位の記録

準々決勝						No.0801
1	西　田	3	11－5 11－7 13－11	0	細山田	147
	芦屋学園				姫路商	

準々決勝						No.0802
220	宮　本	2	11－9 11－7 8－11 9－11 8－11	3	福　井	221
	芦屋学園				姫路商	

準々決勝						No.0803
294	栗　林	3	11－8 11－8 11－4	0	司	439
	芦屋学園				明石城西	

準々決勝						No.0804
440	上　野	3	7－11 11－6 11－5 11－7	1	辻	513
	芦屋学園				北摂三田	

準決勝						No.0901
1	西　田	3	8－11 11－7 11－6 11－5	1	福　井	221
	芦屋学園				姫路商	

準決勝						No.0902
294	栗　林	3	12－10 12－10 13－15 12－10	1	上　野	440
	芦屋学園				芦屋学園	

決　勝						No.1001
1	西　田	1	11－7 2－11 8－11 7－11	3	栗　林	294
	芦屋学園				芦屋学園	